CÓDIGO : SV40I021

Bowl bari, con rebose cromado en color blanco.

COLECCION : BOWLS
USO : BAÑO

VAINSA
GRIFERÍA Y SANITARIOS



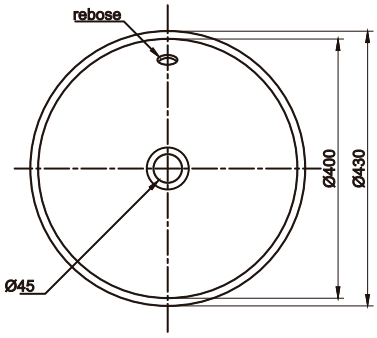

Vista Superior

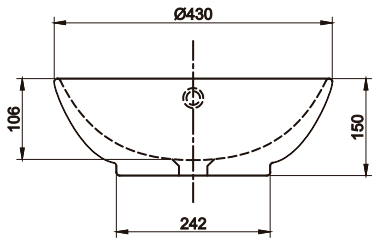

Vista Frontal

DESCRIPCIÓN

» Bowl de sobreponer
» Fabricado en loza vitrificada
» Diseño y estilo que armoniza con la grifería
» Acabado de primera calidad
» Garantía de por vida para la loza
» Rebose con aro cromado

COLORES DISPONIBLES

#21 Blanco (SV40I021)
#22 Boné (SV40I022)

NORMAS Y ESTÁNDARES

» Dimensiones de diseño, instalación y funcionamiento hidráulico que cumplen y superan las exigencias de las normas:
ASME A112.19.2/ CSA B45.1
ASME A112.19.14

ESPECIFICACIONES

» Material: Loza con recubrimiento vitrificado
» Medidas exteriores (Diámetro x Altura): 430 x 150 mm
» Altura de la poza: 106 mm
» Peso de producto terminado: 7.20 Kg.
» Dimensiones del embalaje (largo x ancho x altura):
» 435 x 428 x 163 mm
» Cubicaje (metros cúbicos): 0.030 m3

CONSULTAR LISTA DE PRECIOS EN L A ZONA DE DESCARGA
PARA INFORMACIÓN DE PRECIOS INGRESAR A WWW .VAINSA.COM
O CONTACTARSE A LOS TELÉFONOS: ***604 4646***

V01

Estas dimensiones y especificaciones están sujetas a cambio sin previo aviso.

VSI INDUSTRIAL S.A.C.
Av. B Sub-Lote A1-3-2-B Urb. Industrial Las Praderas Lurín, Lima - Perú RUC: 20555189631 Servicio al Cliente Telf.: 616-9528(Griferías) 616-9529(Sanitarios)
Showroom: Av. Javier Prado Este 5271 Urb. Camacho La Molina, Lima - Perú, servicioclientes@vsi-industrial.com www.vainsa.com